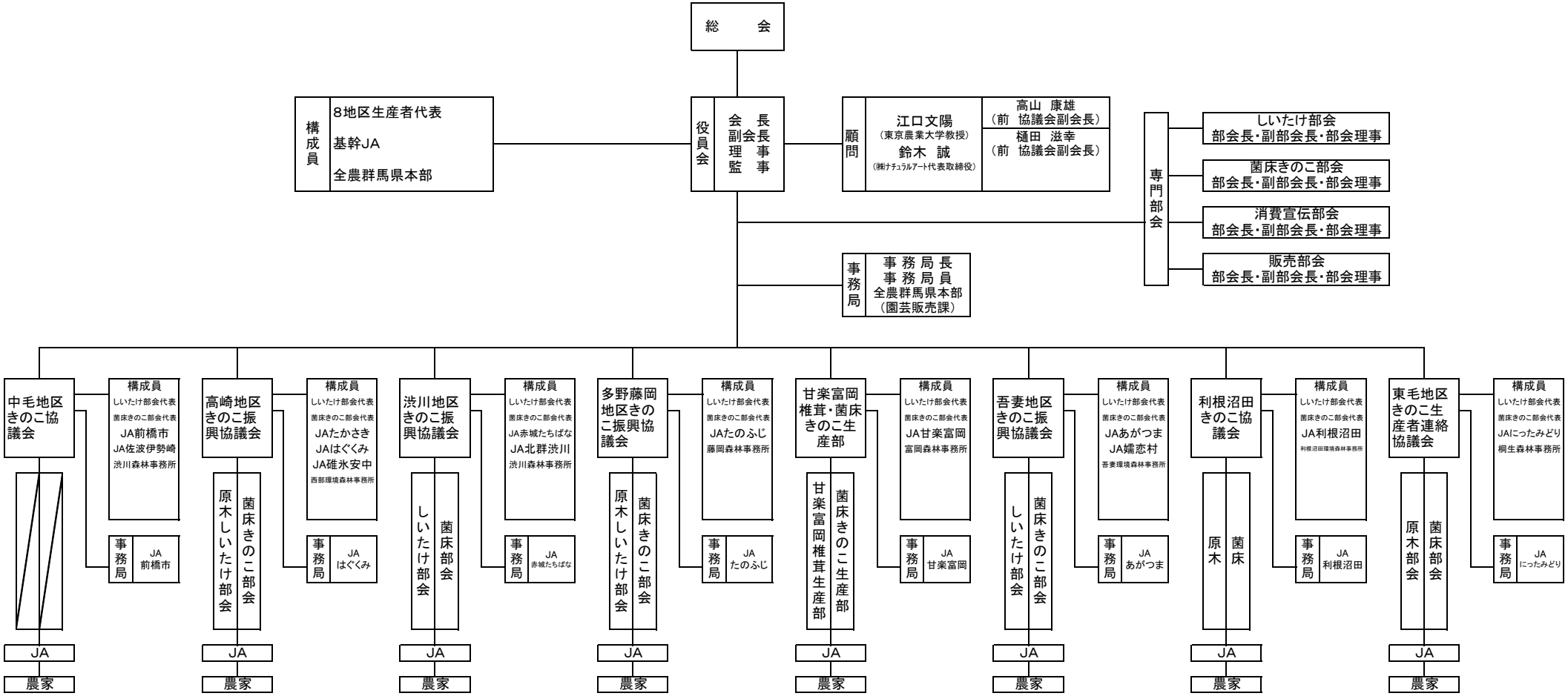群馬県きのこ振興協議会組織図